LARTET

DN-109AT

Termómetro: Pt100, Pt1000, Termopar J, K y T.

Dígitos de 57 mm de altura. Entorno industrial
Visibles hasta a 25m
1 o 2 caras de visualización.

Campo de aplicación

Mostrar el valor de temperatura en el margen que permita la sonda seleccionada. Permite el uso de sonda Pt100, Pt1000 y termopares de tipo J, K o T. Puede visualizar el resultado en grados Centígrados o Fahrenheit con resoluciones de 1 grado o de 0,1 de grado. También es posible añadir un valor de offset sobre el valor leído para compensar el resultado.

Todos los equipos se suministran completamente calibrados, con los datos almacenados en memoria no volátil, eliminando la utilización de potenciómetros de ajuste.

Opción Color

Permite seleccionar en función del valor de entrada, el color del valor que se visualiza. Los colores disponibles son: Rojo, verde y amarillo.

Opción Ethernet

Todos los equipos disponen de la opción de conexión Ethernet. Esta opción permite visualizar el valor del display en tiempo real y de manera remota a través de la página web incorporada en el display, así como configurarlo de una manera mucho más sencilla que el menú de parámetros tradicional.

Opción de salida de relé

La opción de 2 salidas por relé esta disponible en todos los equipos con nivel de protección IP41. Para cada relé se pueden programar niveles de disparo por encima o debajo del valor visualizado, así como tiempo de retardo o histéresis.

Opción de representar las unidades de medida.

Opcionalmente se pueden suministrar con visualización fija de las unidades de medida ºC o °F en vinilo blanco o formado por leds.

Características generales

Alimentación	100VAC a 240VAC 50/60Hz . Opcional 24VCC
Caja	Perfil aluminio lacado negro
Tipo de fijación	Contra pared o suspendido
Display	Color rojo o rojo/verde/amarillo
Frontal	Metacrilato
Posterior	PVC espumado
Condiciones de trabajo	-20° a 60°C
Nivel de protección	IP41 (opción IP65)

Convertidor analógico/digital

Tecnica conversión	Sigma-Delta
Resolución conversión	24 bits
Cadencia conversión	25/ s

Formato de visualización

Digitos	Resolución	Pt100 °C	Pt1000 °C	TC "J" °C	TC "K" °C	TC "T" °C	Sobrescala
3	0.1°	-19.9 / +99.9	-19.9 / +99.9	-19.9 / +99.9	-19.9 / +99.9	-19.9 / +99.9	-OE /OuE
3	1°	-199 / +800	-199 / +800	-50 / +760	-50 / +999	-160 / +400	-OE /OuE
4	0.1°	-199.9 / +400.0	-199.9 / +400.0	-50.0 / +760.0	-50.0 / +999.9	-160.0 / +400.0	-OuE /OuE
4	1°	-199 / +800	-199 / +800	-50 / +760	-50 / +1370	-160 / +400	-OuE /OuE
5	0.1°	-200.0 / +400.0	-200.0 / +400.0	-50.0 / +760.0	-50.0 / +1370.0	-160.0 / +400.0	-OuE /OuE
5	1°	-200 / +800	-200 / +800	-50 / +760	-50 / +1370	-160 / +400	-OuE /OuE

Digitos	Resolución	Pt100 °F	Pt1000 °F	TC "J" °F	TC "K" °F	TC "T" °F	Sobrescala
3	0.1°	-19.9 / +99.9	-19.9 / +99.9	-19.9 / +99.9	-19.9 / +99.9	-19.9 / +99.9	-OE /OuE
3	1°	-199 / +999	-199 / +999	-58 / +999	-58 / +999	-199 / +752	-OE /OuE
4	0.1°	-199.9 / +752.0	-199.9 / +752.0	-58.0 / +999.9	-58.0 / +999.9	-199.9 / +752.0	-OuE /OuE
4	1°	-328 / +1472	-328 / +1472	-58 / +1400	-58 / +2498	-256 / +752	-OuE /OuE
5	0.1°	-328.0 / +752.0	-328.0 / +752.0	-58.0 / +1400.0	-58.0 / +2498.0	-256.0 / +752.0	-OuE /OuE
5	1°	-328 / +1472	-328 / +1472	-58 / +1400	-58 / +2498	-256 / +752	-OuE /OuE

Dimensiones

Nº digitos	3	4	5

DN-109 Alto = 122mm Fondo = 120mm			
Ancho en mm	288	288	288
Ancho+Opción texto	288	336	382

Composición de la referéncia

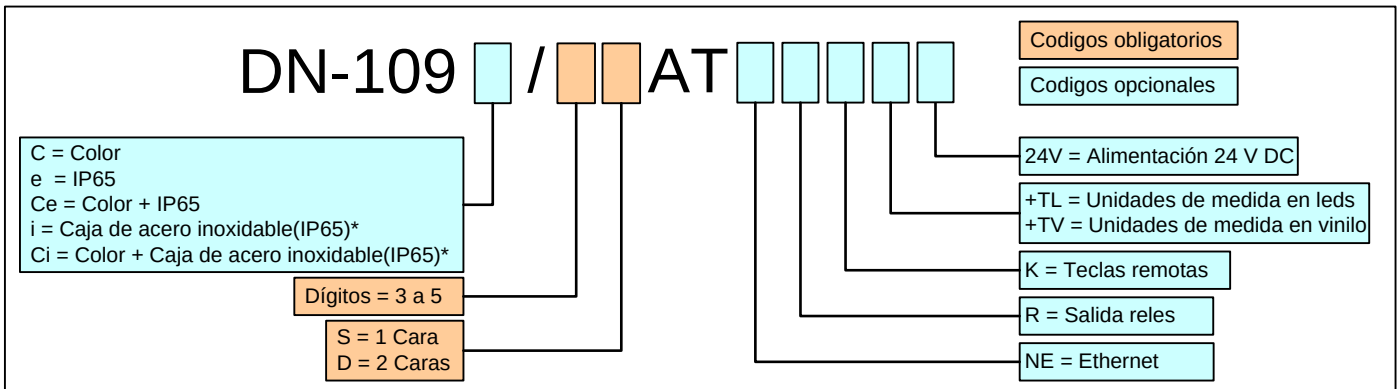

* La caja de acero inoxidable está disponible solo en los siguientes casos:

Número de dígitos	Medidas de la caja (mm)
3 dígitos + texto	300x200x80
4 dígitos	300x200x80
4 dígitos + texto	400x200x80
5 dígitos	400x200x80
5 dígitos + texto	400x200x80

EJEMPLOS:

DN-109/4DAT
Visualizador de la serie DN-109 de 4 dígitos, de dos caras.
Termómetro.

DN-109e/5SAT+TL ºC
Visualizador de la serie DN-109 de 5 dígitos, de una cara.
Termómetro, Opción de texto con leds. Texto: ºC.
Nivel de protección IP65.

DN-109Ce/3SAP
Visualizador de la serie DN-109 de 3 dígitos, de una cara.
Dígitos de color rojo/verde/amarillo. Nivel de protección IP65.

LARTET es una marca registrada de TETRALEC ELECTRONICA INDUSTRIAL S.L.

Severo Ochoa, 80
Pol. Ind. Font del Ràdium
08403 GRANOLLERS
Tel. 34-938.464.828 Fax. 34-938.466.659
Email: lartet@lartet.com
Web: www.lartet.com

ISO 9001 BUREAU VERITAS Certification