LARTET

DC-30SR

RELOJ

- Dígitos de 100 mm de altura, visibles desde 50 metros.
- Encendido y apagado programable por hora.
- Alimentación directa a la red eléctrica, sin cambio de pilas.
- Mantenimiento de hora hasta un mes desde el corte de alimentación.
- Cambio automático de horario verano/invierno.
- Posibilidad de ajuste automático y permanente de la hora sin intervención Ethernet + SNMP y/o GPS.
- Libres de mantenimiento y fiables a largo tiempo.

Opciones:

- Puesta en hora por GPS.
- Comunicación Ethernet. Servidor web para la monitorización i configuración. Cliente SNTP para poder sincronizar con un servidor horario.
- Alarmas con relés.
- Red de displays a través de RS-485.

Características generales

Alimentación	100V a 240V AC 50/60Hz
Caja	Metacrilato termoconformado y base de acero
Tipo de fijación	1 cara = Contra pared
Display	Leds de color rojo
Condiciones de trabajo	-10°C a 60°C
Nivel de protección	IP41
Bateria	NI-MH 3,6V.
Error reloj	< 2s al mes
Medidas del equipo	720 x 320 x 60mm

Características del GPS

Antena	Activa con 5 m de cable y fijación magnética
Tipo receptor	GPS L1
Tiempo inicialización	< 1minuto

Instalación

El equipo se suministra con enchufe para la alimentación, tacos y tornillería para fijación a la pared.
No se necesitan conocimientos específicos para su instalación.
La puesta en hora y la configuración del equipo se pueden realizar con tres pulsadores situados en la parte posterior y accesibles también una vez instalado.

Opción GPS

La opción GPS necesita proximidad a una ventana o instalaciones con poco grosor de techo.
La antena dispone de un imán para fijación a elementos férricos y 5m de cable.

Opción Ethernet

La opción Ethernet permite conectarse al equipo conociendo solo la dirección IP. Dentro del equipo hay un servidor web que permite ver la hora, la fecha y el nivel de señal del GPS (si hay esta opción). También se puede modificar la configuración siempre que se conozca la palabra de paso. Para acceder al servidor web se debe introducir la dirección IP del equipo a la URL del navegador. Esta opción permite sincronizar el visualizador con un servidor SNTP. Permite también crear una red de visualizadores para que se sincronicen entre ellos. Ver ejemplos en el manual de usuario.

Opción Relés

El equipo incorpora 2 o 4 relés con 15 alarmas por relé programables. Cada alarma puede programarse en función de la hora y el día de la semana. Todas las alarmas se programan a través de una página web incorporada en el equipo. Si se selecciona esta opción, se debe seleccionar obligatoriamente la opción Ethernet.

Opción RS-485

La opción RS-485 permite que los visualizadores se sincronicen horariamente a tavés de este bus.

Composición de la referencia

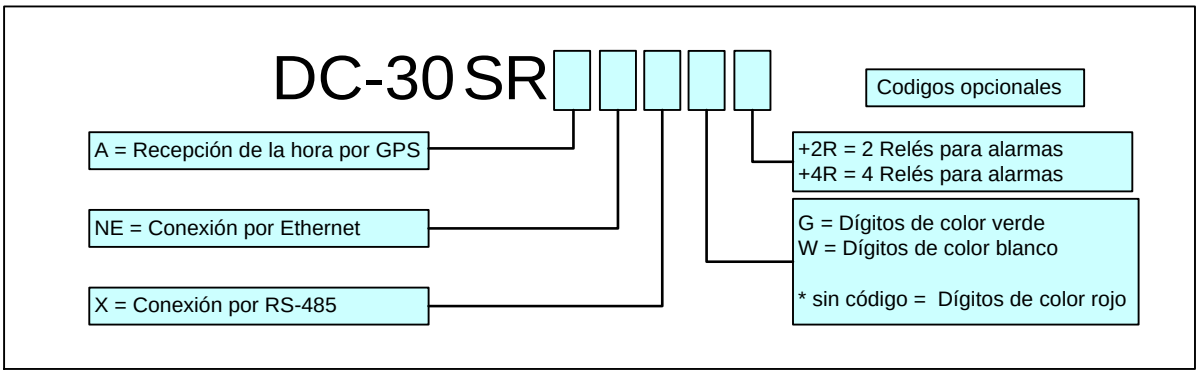

EJEMPLOS:

DC-30SR
Visualizador de la serie DC-30SR , una cara, alimentación 220VAC.

DC-30SRA
Visualizador de la serie DC-30SR , una cara, recepción de la hora por GPS

LARTET®

Severo Ochoa, 80
Pol. Ind. Font del Ràdium
08403 GRANOLLERS
Tel. 34-938.464.828 Fax. 34-938.466.659
Email: lartet@lartet.com
Web: www.lartet.com

LARTET es una marca registrada de TETRALEC ELECTRONICA INDUSTRIAL S.L.

ISO 9001 BUREAU VERITAS Certification