LARTET

DT-105NE

Conexión Ethernet, TCP/IP, UDP y Modbus/TCP

Dígitos de 50 mm de altura. Entorno industrial
Visibles hasta 25m
1 o 2 caras de visualización.

Características

Visualizador de mensajes para aplicaciones en entornos industriales.
Incorpora reloj calendario de: Segundos / Minutos / Horas / Día /Mes / Año. Ajustable por pulsadores o por Ethernet.
El reloj se mantiene por batería NiMH durante aproximadamente 1 mes.
Conector RJ-45
Opción: Sensor temperatura y humedad relativa.

Aplicaciones

Visualización de datos generados en un PC como: Controles de producción, programas Scada, tablón de avisos.
Visualización de mensajes de un PLC: Alarmas, contadores de piezas, variables de producción.
En una misma instalación se pueden colocar equipos alfanuméricos (DT-203, DT-105, DT-110) y numéricos (DN-109, DN-119, DN-129, DN-189) según el tipo de información que se quiere dar.

Edición de mensajes

Editar mensajes.
La edición de los mensajes se hace desde un ordenador PC, con el editor TDL Win. En las aplicaciones en las que el visualizador recibe todo el mensaje por la línea Ethernet solo hace falta grabar el mensaje 0, que es el que se visualiza desde el momento de poner en funcionamiento el equipo hasta que se recibe el primer mensaje.
Registro de los mensajes.
Los mensajes editados en el PC, se envían al visualizador por la línea Ethernet y quedan almacenados en una EEPROM. De esta forma no se necesita batería ni pila para mantener los datos.

Funcionamiento

Los visualizadores DT-NE se controlan enviando el mensaje, acabado con el código de fin de trama, a la dirección IP del visualizador. Se puede seleccionar si el visualizador enviara o no respuesta.
Antes de enviar una trama se deben haber configurado los parámetros del visualizador: Protocolo, fin de trama y mensaje de respuesta.
El código MAC del equipo se puede visualizar desde la utilidad de ajuste de parámetros.
Para asignar la dirección IP se puede descargar la utilidad DeviceInstaller de Lantronix que encontrará en la web.

Ejemplo de aplicación

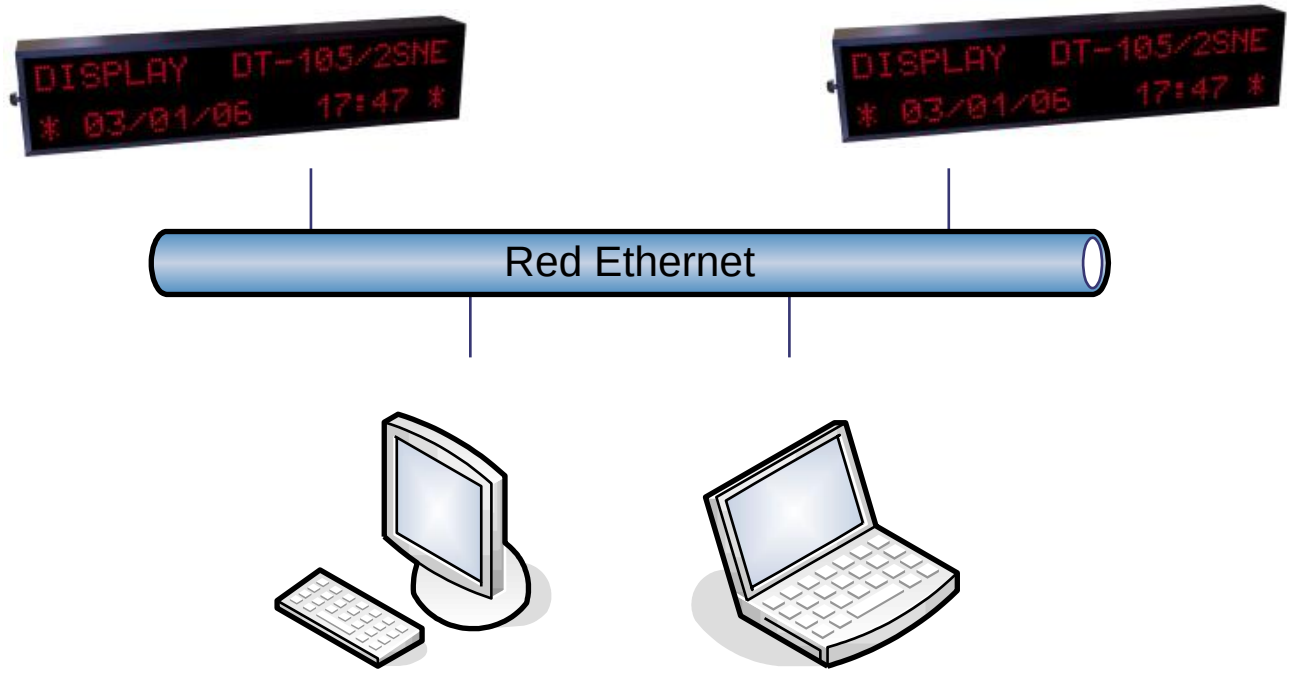

Características generales

Nº de caras	1 o 2					
Nº de líneas	1 a 8 líneas					
Nº de caracteres / línea	6, 13, 20, 26, 33 o 40 caracteres					
Display	LED, matriz de puntos 5 x 7					
Altura de carácter	50mm					
Distancia de lectura	25 metros					
Iluminación máxima	DT-105 = 1000 lux. DT-105h = Exterior					
Alimentación	100 a 240 VAC 50 a 60Hz. Opción 24VCC.					
	Dimensiones (mm)					
	6 caracteres	13 caracteres	20 caracteres	26 caracteres	33 caracteres	40 caracteres
1 línea	375 x 122 x 120	680 x 122 x 120	985 x 122 x 120	1290 x 122 x 120	1595 x 122 x 120	1900 x 122 x 120
2 líneas	375 x 230 x 120	680 x 230 x 120	985 x 230 x 120	1290 x 230 x 120	1595 x 230 x 120	1900 x 230 x 120
3 líneas	375 x 338 x 120	680 x 338 x 120	985 x 338 x 120	1290 x 338 x 120	1595 x 338 x 120	1900 x 338 x 120
4 líneas	375 x 446 x 120	680 x 446 x 120	985 x 446 x 120	No disponible	No disponible	No disponible
5 líneas	375 x 554 x 120	680 x 554 x 120	985 x 554 x 120	No disponible	No disponible	No disponible
6 líneas	375 x 662 x 120	680 x 662 x 120	985 x 662 x 120	No disponible	No disponible	No disponible
7 líneas	375 x 770 x 120	680 x 770 x 120	No disponible	No disponible	No disponible	No disponible
8 líneas	375 x 878 x 120	680 x 878 x 120	No disponible	No disponible	No disponible	No disponible
Grado protección	DT-105 = IP41 DT-105f = IP54 DT-105e = IP65					
Nº Máximo de mensajes	512 mensajes					
Longitud máx. mensajes	160 caracteres					
Memoria mensajes	EEPROM 32kB					
Caja y frontal	Aluminio extrusionado lacado negro. Frontal metacrilato antireflex					
Protocolos	TCP/IP, UDP/IP, Modbus/TCP y TDL.					
Precisión sensor (+TH)	Temperatura ±0,5ºC típ ±2,5 MAX. Humedad +/- 4,5% entre 20% y 80%. Longitud sonda: 2 metros					
Temperatura de funcionamiento	De -20ºC a 60ºC					
Temperatura de almacenaje	De -30ºC a 70ºC					

Composición de la referencia

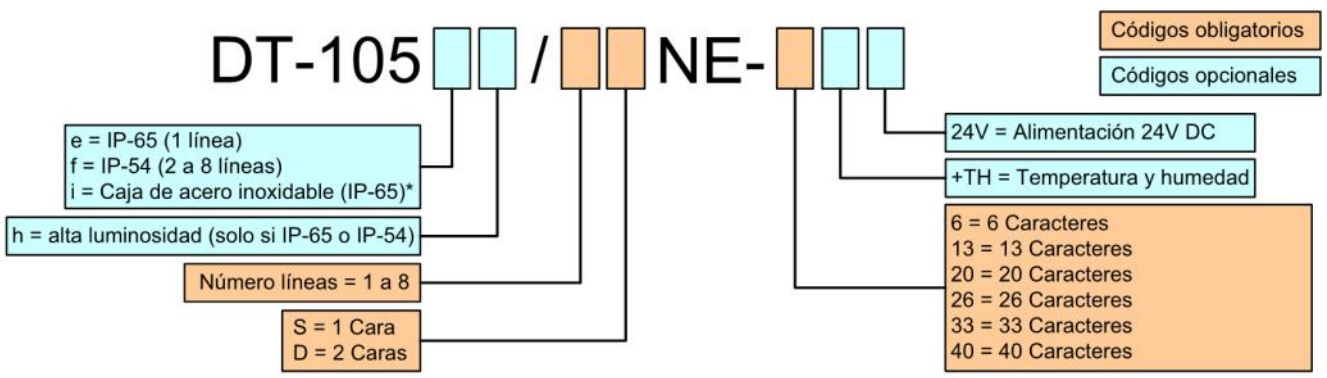

* La caja de acero inoxidable está disponible solo en los siguientes casos:

Número de líneas	Número de caracteres	Medidas de la caja
1 línea	6 caracteres	500x200x120
	13 caracteres	800x200x120
2 líneas	6 caracteres	500x300x120
	13 caracteres	800x400x120

LARTET es una marca registrada de TETRALEC ELECTRONICA INDUSTRIAL S.L.

Severo Ochoa, 80
Pol. Ind. Font del Ràdium
08403 GRANOLLERS
Tel. 34-938.464.828 Fax. 34-938.466.659
Email: lartet@lartet.com
Web: www.lartet.com

ISO 9001
BUREAU VERITAS
Certification