LARTET

DN-107NE

Conexión Ethernet, TCP/IP, UDP/IP y Modbus/TCP

Dígitos de 57 mm de altura. Entorno industrial.
Visibles hasta a 30m.
4 cares de visualización. 360º de visibilidad.

Campo de aplicación

Visualización de datos generados des de un PC con programas SCADA.
Mostrar datos de registros internos de un PLC.

CONFIGURACIÓN DEL VISUALIZADOR
El visualizador incorpora dos pulsadores que sirven para configurar el protocolo, las características de la transmisión y leer el valor del código MAC.

Características generales

Altura Display numérico	57mm
Distancia máxima de lectura	30 metros
Caracteres	0 a 9, A,b,C,c,d,E,F,H,h,i,J,L,n,o,P,r,U,u [espacio],=, [punto],-, guión sup. e inf.
Iluminación ambiental máxima	1000 lux
Alimentación general	100VAC a 240VAC 50/60Hz. Opcional 24VCC
Nº de caras visualización	Cuatro
Caja	Perfil aluminio extrusionado, pintado negro mate lacado
Fijación	Fijación sobre superficie plana
Protocolos	TCP/IP, UDP/IP y Modbus/TCP
Temperatura de trabajo	-20° a 60°C
Temperatura de almacenaje	-30° a 70°C
Nivel de protección	IP41

Fijación

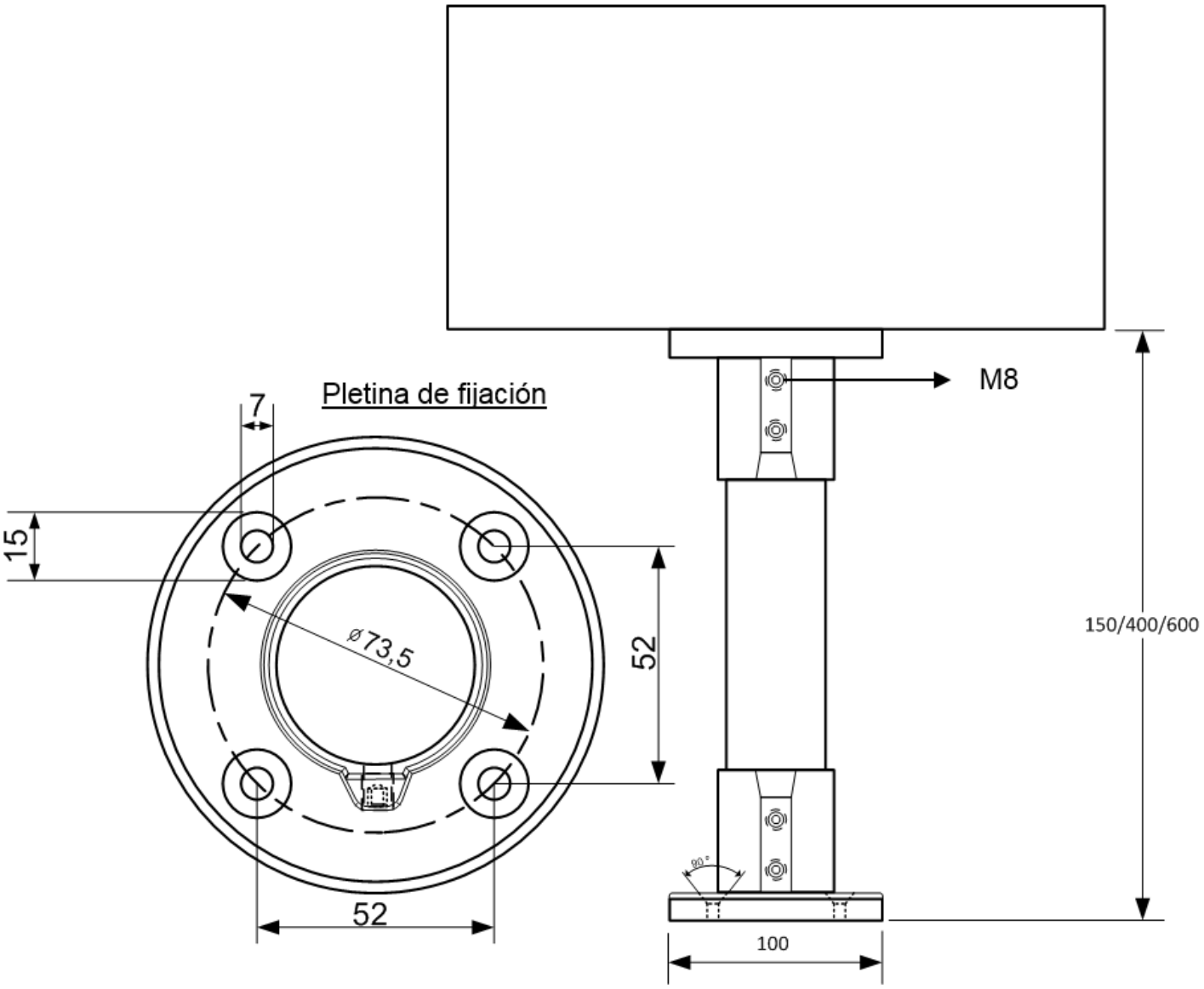

Todas las medidas están en milímetros

Dimensiones

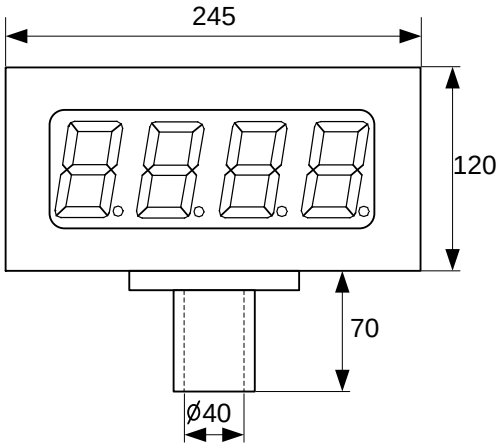

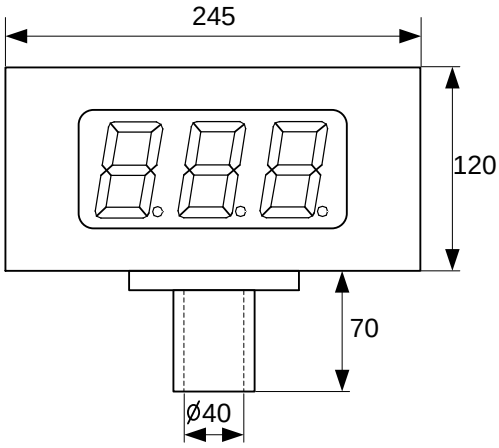

Composición de la referéncia

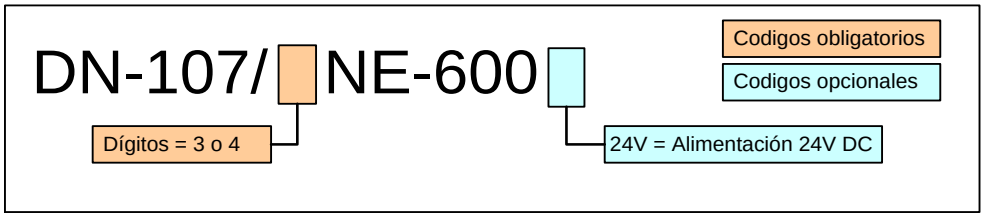

LARTET es una marca registrada de TETRALEC ELECTRONICA INDUSTRIAL S.L.

Severo Ochoa, 80
Pol. Ind. Font del Ràdium
08403 GRANOLLERS
Tel. 34-938.464.828 Fax. 34-938.466.659
Email: lartet@lartet.com
Web: www.lartet.com